Вагові датчики — центральна опора
Тензодатчик - Одноточковий

BEF-F

3 кг ... 5 кг

- Алюмінієвий корпус
- Клас точності: 0,1 %
- Компактний та простий у встановленні
- Ідеально підходить для недорогих застосувань зважування або вимірювання зусилля
- Компенсація ексцентриситету навантаження

- *Алюмінієва конструкція*
- *Клас точності: 0,1 %*
- *Компактний та простий у встановленні*
- *Ідеально підходить для недорогих систем зважування та вимірювання зусилля*
- *Компенсація зміщення центру навантаження*

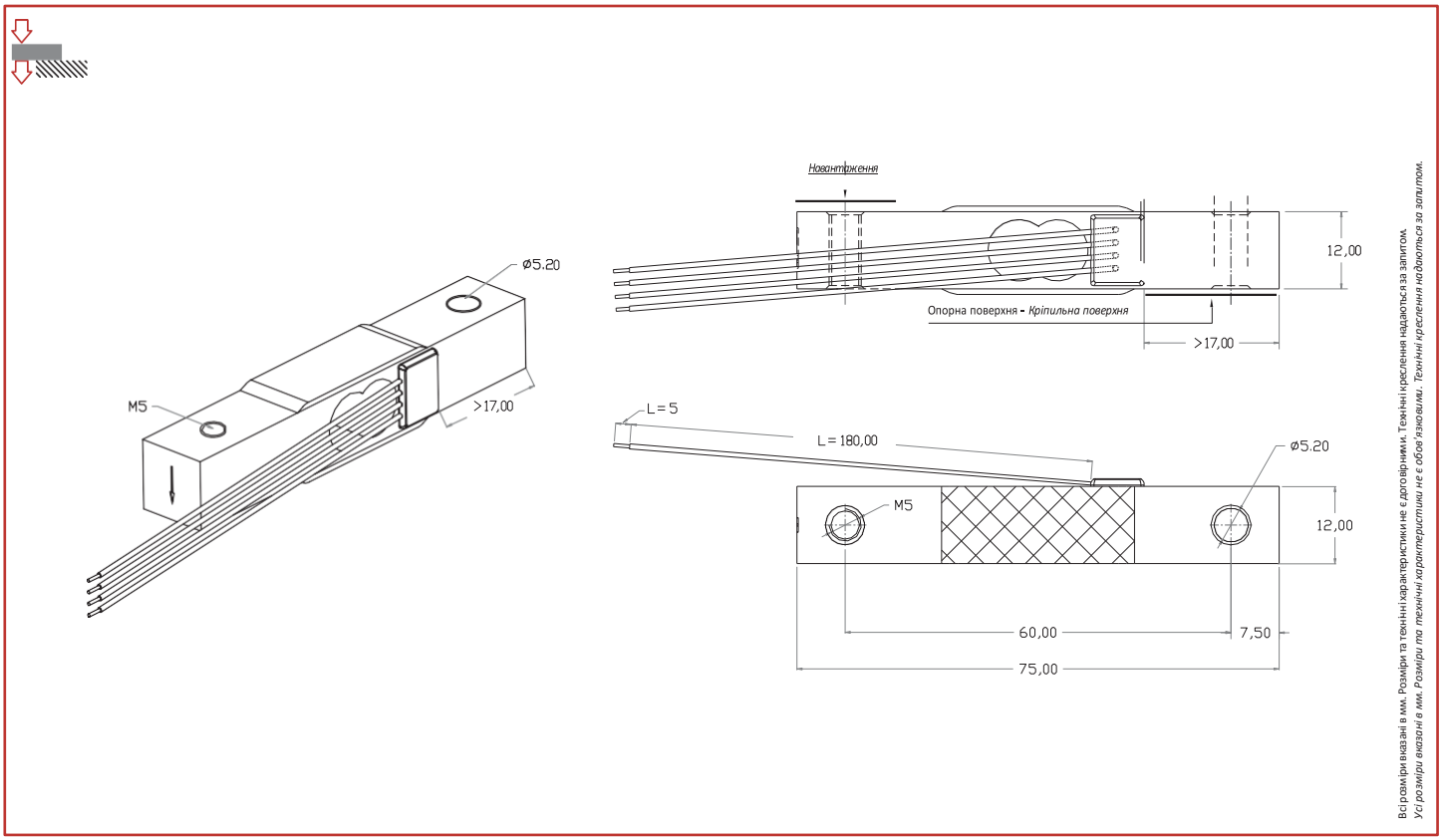

Електропроводка - *Wiring*			
+ живл.	+ сигнал	- сигнал	- живл.
+ збудження	*+ сигнал*	*- сигнал*	*- збудження*
червоний	чорний	синій	білий
червоний	*чорний*	*синій*	*білий*

BEF-F

3 кг ... 5 кг

Характеристики - *Технічні характеристики*

МЕТРОЛОГІЧНІ	*METROLOGICAL*		
Номінальна місткість (Cn)	*Номінальна місткість (Cn)*	3, 5	кг
Комбінована похибка	*Комбінована похибка*	±0,1	%Cn
Вплив температури на нуль	*Вплив температури на нульове значення*	±0,1	%Cn/°C
Вплив температури на чутливість	*Вплив температури на чутливість*	±0,015	%Cn/°C
Повзучість (30 хв.)	*Похибка повзучості (30 хв.)*	±0,1	%Cn
Максимальний розмір платформи	*Максимальний розмір платформи*	150 x 150	мм
ОФІЦІЙНА МЕТРОЛОГІЯ OIML R60	***ЮРИДИЧНА МЕТРОЛОГІЯ OIML R60***		
Клас точності	*Клас точності*	-	
Максимальна ємність (Emax)	*Максимальна ємність (Emax)*	-	кг
Макс. кількість рівнів (nmax)	*Максимальна кількість інтервалів LC (nmax)*	-	d OIML
Мінімальний інтервал перевірки (vmin)	*Мінімальний інтервал перевірки (vmin)*	-	кг
Z=Emax/(2xDR)	*Z=Emax/(2xDR)*	-	
ЕЛЕКТРИЧНІ	***ELECTRICAL***		
Діапазон напруги живлення	*Номінальний діапазон напруги збудження*	1 ... 15	В
Номінальна чутливість при Cn	*Номінальна потужність при Cn*	1,30 ±15%	мВ/В
Діапазон початкового нуля	*Нульове відхилення*	±1	мВ/В
Вхідний/вихідний опір	*Опір входу/виходу*	1 000 ±25 / 1 000 ±25	Ом
Опір ізоляції	*Опір ізоляції*	1 000	МОм/50 В
ЗАГАЛЬНІ	***GENERAL***		
Діапазон температур з компенсацією	*Діапазон температур з компенсацією*	+10 ... +40	°C
Діапазон робочих температур	*Діапазон робочих температур*	-20 ... +60	°C
Максимальне допустиме навантаження	*Безпечне навантаження*	150	%Emax
Максимальне навантаження до руйнування	*Максимальне перевантаження*	200	%Emax
Момент затягування	*Момент затягування*	~5	Нм
Ступінь захисту	*Клас захисту*	IP60	EN 60529
Матеріал Випробувальний корпус Кабельний ввід Кабельна оболонка	*Матеріал* *Вимірювальний корпус* *Кабельний ввід* *Кабельна оболонка*	Алюміній	
Довжина кабелю	*Довжина кабелю*	0,18	м
Вага нетто	*Вага нетто*	22	г

Опції - *Options*

Аксесуари - *Аксесуари*

Головний офіс: Technosite Altéa — 294, Rue Georges Charpak — 74100 JUVIGNY — ФРАНЦІЯ SCAIME SAS — 294, RUE GEORGES CHARPAK — CS 50501 — 74105 ANNEMASSE CEDEX — ФРАНЦІЯ
Тел.: +33 (0)4 50 87 78 64 - Факс: +33 (0)4 50 87 78 46 -info@scaime.com - www.scaime.com
Завантажте всі наші документи на нашому веб-сайті - *Download all our documents on our website*

FT-BEF-F-FE-0921 - SCAIME - SIREN 389 325 283 - R.C.S. THONON LES BAINS - SIRET 389 325 283 00015 - SCAIME залишає за собою право вносити будь-які зміни без попереднього повідомлення - SCAIME reserves the right to bring any modification without prior notice.